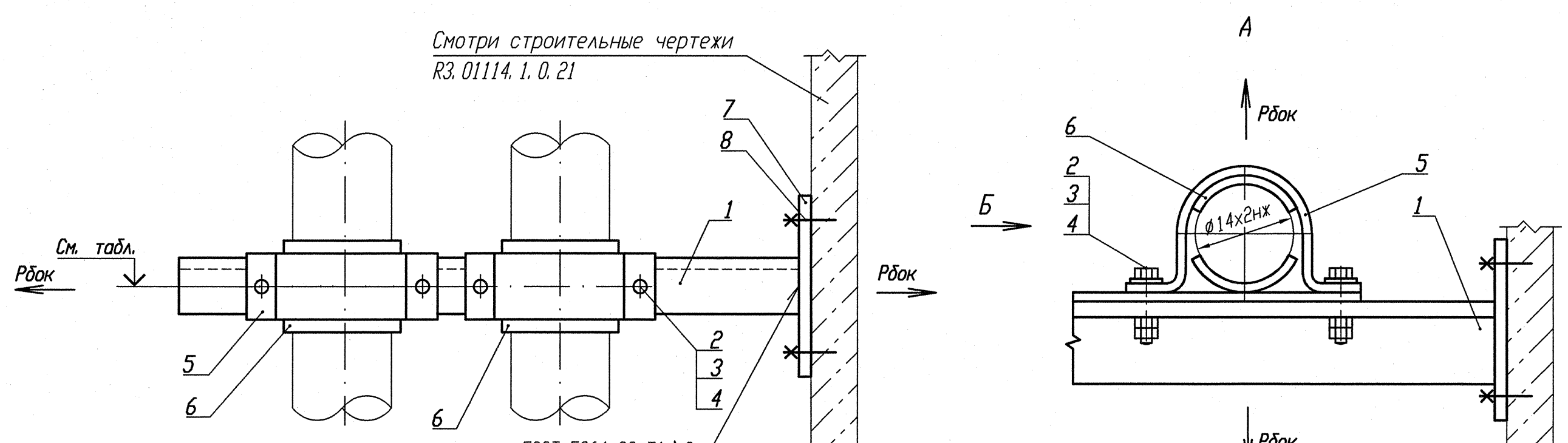


| Номер опоры | 3TV10Y286 | 3TV10Y546 | 3TV10Y552 | 3TV10Y557 |
|---|---|---|---|---|
| Нагрузка на опору Рбок(кН) | 0, 310 | 0, 222 | 0, 189 | 0, 235 |
| Нагрузка на опору Рбок(кН) | 0, 091 | 0, 017 | 0, 088 | 0, 026 |
| Отметка опоры | +17, 465 | +17, 364 | +17, 465 | +17, 364 |

Деталь поз. 7

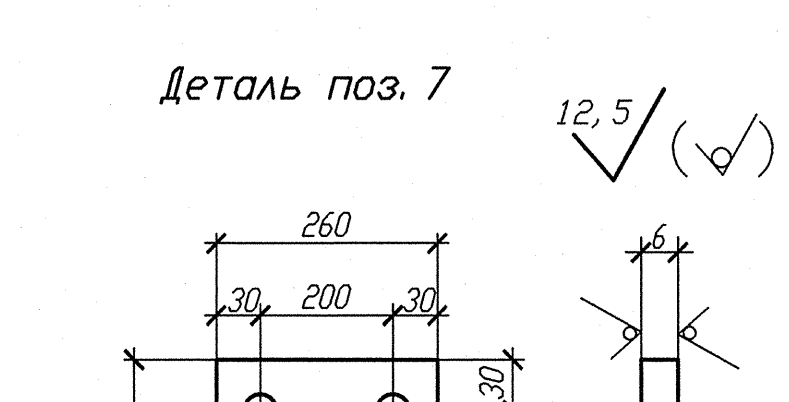


Деталь поз. 5 (Lр=130)

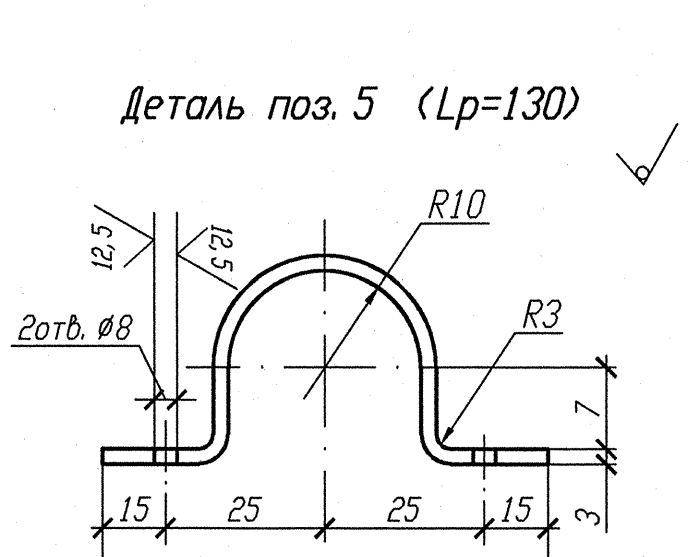


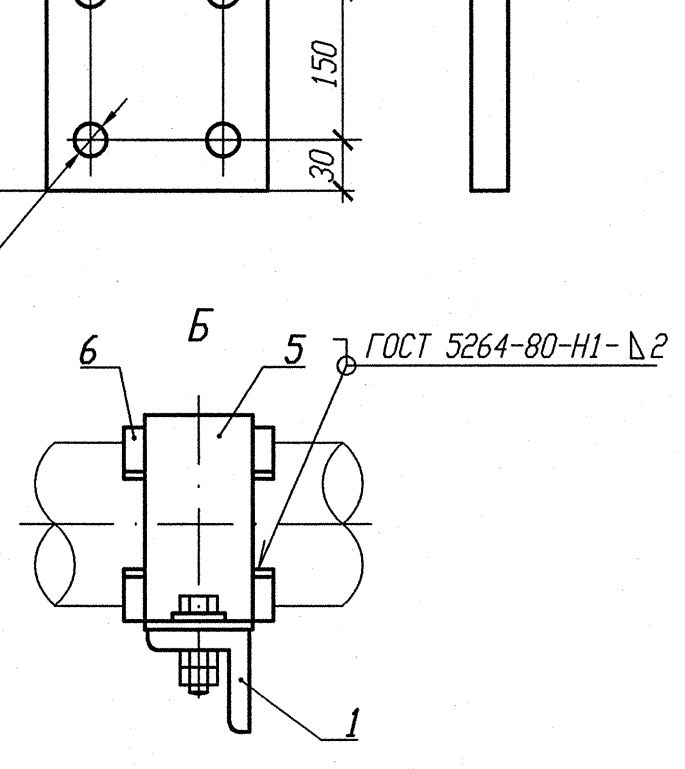


Деталь поз. 6

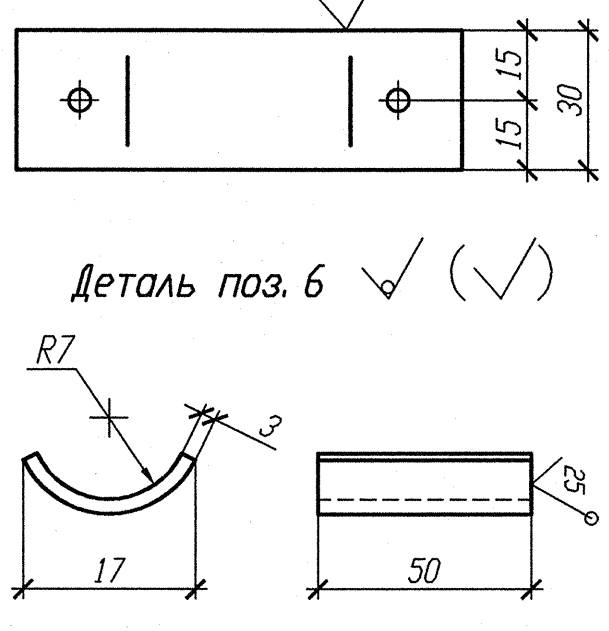


1 Привязку опоры смотри изометрический чертеж 3TV11Z08, 3TV11Z11, 3TV11Z29, 3TV11Z35.

2 Сварку производить по ГОСТ 5264-80.

3 Отметка трубопровода подлежит уточнению в соответствии с уклоном трубопровода.

4 Максимальная нагрузка на опору Р дана с учетом сейсмического воздействия.

5 Спецификация составлена на две опоры.

6 Изготовить два комплекта.

Спецификация деталей

| Поз. | Обозначение | Наименование | Кол. | Материал | Масса, кг ед. | Масса, кг общ. | Примечание |
|---|---|---|---|---|---|---|---|
| 1 | ГОСТ 8509-93 | Уголок В- 50х50х5 l=550 | 1 | Вст 3 пс 2-сп ГОСТ 535-2005 | 2, 0735 | 2, 0735 | |
| 2 | ГОСТ 7798-70 | Болт М6-6gх30. 56. 35 | 4 | 35 ГОСТ 1050-88 | 0, 009 | 0, 036 | |
| 3 | ГОСТ 11371-88 | Шайба А. 6х2. 02. Ст3пс | 4 | 0К360В-2-IV-Ст3пс ГОСТ 16523-97 | 0, 0014 | 0, 0056 | |
| 4 | ГОСТ 5915-70 | Гайка М6-6Н. 8. 35 | 8 | 35 ГОСТ 1050-88 | 0, 0026 | 0, 0208 | |
| 5 | БК-1998784 | Полухомут Б-ПН-3х130х30 | 2 | 0К360В-4-IV-Ст3сп-сп ГОСТ 16523-97 | 0, 08 | 0, 16 | |
| 6 | БК-1998785 | Прокладка Б-ПН-3х22х50 | 4 | 12Х18Н10Т-МАГ ГОСТ 5582-75 | 0, 03 | 0, 12 | |
| 7 | ГОСТ 19903-74 | Лист Б-ПН 6х210х260 | 1 | Ст 3 пс 5-сп ГОСТ 14637-89 | 2, 5717 | 2, 5717 | |
| 8 | ГОСТ 28778-90 | Болт БСР 10х100 У3 | 4 | Сборныя | 0, 0906 | 0, 3624 | |
| | | | | | | | |
| | | | | | | | |
| | ГОСТ 2246-70 | Проволока | | СВ-04Х19Н11М3 | | - | |
| | ГОСТ 9467-75 | Электроды | | УОНИИ 13/45 | | - | |
| | | | | | Итого: | 5, 35 | |

АРХИВНЫЙ ЭКЗЕМПЛЯР

Инв. N подл. R3. 03732. 1. 0. 13
Лист 183

| Изм. | Кол. уч. | Лист | Nдок. | Подпись | Дата |
|---|---|---|---|---|---|
| Инж. 2к. | | Случевская | | | 12.02 |
| Пров. инж. 1к. | | Шабинский | | | 12.02 |
| Пров. вед. инж. | | Махотина | | | 12.02 |
| Н. контр. | | Краснояров | | | 13.02 |

R3. TV10. 3095. 013. 03. 00. 101

Ростовская АЭС Блок 3

Реакторное отделение
Герметичная часть
Трубопроводы отбора проб
Рр больше 2, 2 МПа

| Стадия | Лист | Листов |
|---|---|---|
| Р | | 1 |

Опора направляющая 3TV10Y286, 3TV10Y552, 3TV10Y546, 3TV10Y557

ОАО "НИАЭП" 2013

Инв. N подл. | Подп. и дата | Взам. инв. N
R3. 03732. 1. 0. 13 | 12. 03. 13 |